NordCap®

TECHNISCHE DATEN

Kühltischserie Concept-Line, zentralgekühltes Basismodell

Art.-Nr. 402.728.247

Kodex: CLO 2-7001

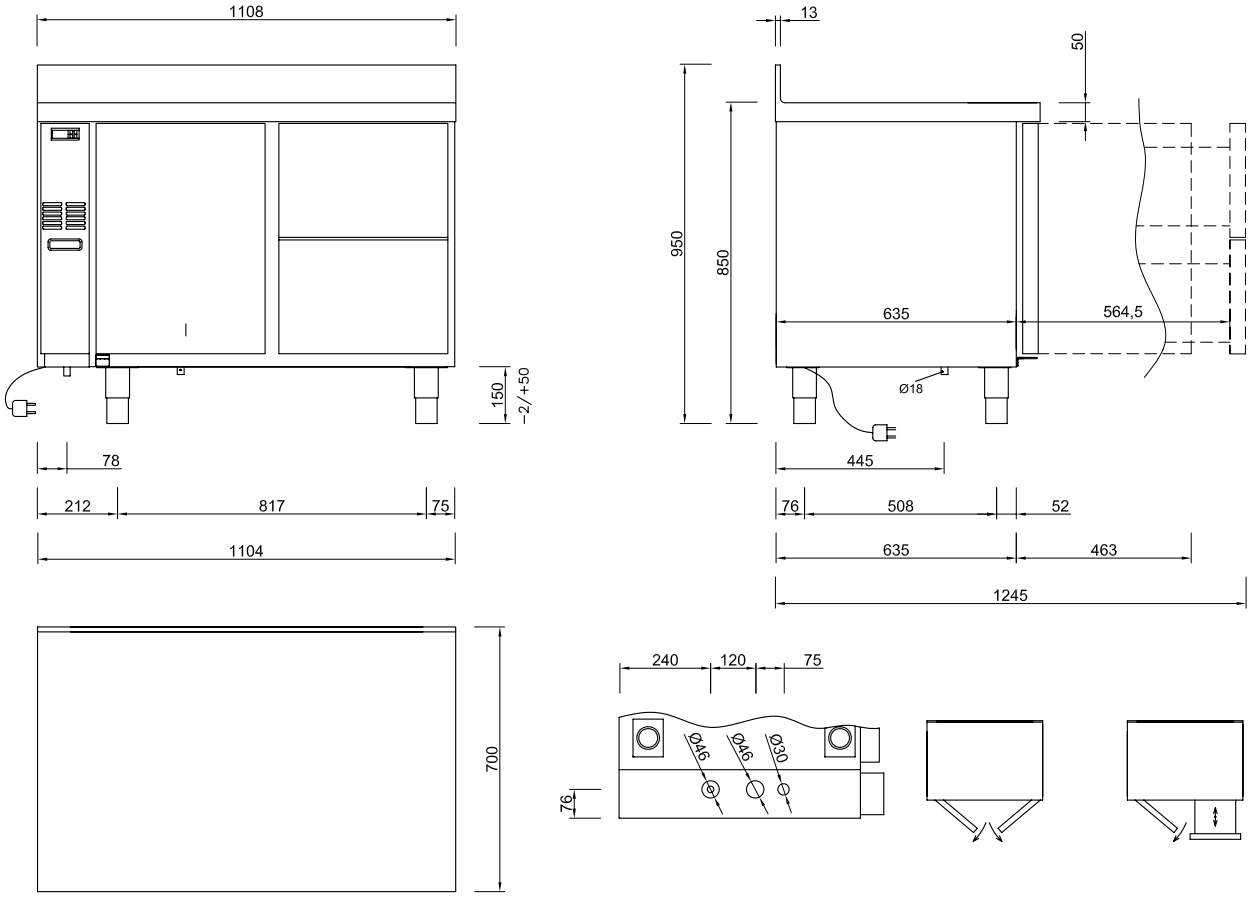

Maßstab: 1:20

Geprüft:

Datum: 11.12.2007