Der Link zur KBS Konditoreitheke Jamaika 700 bei Kª lte-Berlin

Jamaika

Kuchenverkaufstheke

- Elektronische Steuerung, digitale Temperaturanzeige
- Separat schaltbare Auslagenbeleuchtung
- Gebogener Glasaufbau
- Belüftete Frontkippscheibe
- 3 gekühlte und beleuchtete Glasablagen im Innenraum
- Glasablagen höhen- und neigungsverstellbar
- Schublade aus CNS zum Entnehmen der Krümel
- Luftfeuchteregelung von 30 % bis 80 % optional lieferbar (siehe Zubehör)
- Höhenverstellbare Ausgleichsfüße

Ihr KBS Fachhª ndler :
Kª lte-Berlin
Am Pfarracker 41
12209 Berlin
Fon: +49 (0) 30 / 74 10 40 22
Fax: +49 (0) 30 / 74 10 40 21
eMail: info@kaelte-berlin.de
Internet: http://www.kaelte-berlin.com

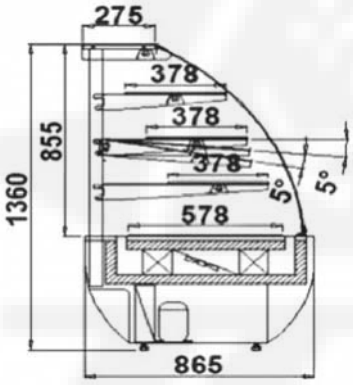

Zubehör	Artikelnummer	UVP
Luftbefeuchtungsregelung	630150	307,00

Modell	Jamaika 700	Jamaika 1000	Jamaika 1400
Außenmaße	B 700 x T 865 x H 1360 mm	B 1000 x T 865 x H 1360 mm	B 1400 x T 865 x H 1360 mm
Temperatur	+4° C bis +15° C	+4° C bis +15° C	+4° C bis +15° C
UT/RF	+25° C/60 %	+25° C/60 %	+25° C/60 %
Anschlußwert	230 V/385 W	230 V/509 W	230 V/803 W
Außenmaterial	Holz Mahagoni furniert	Holz Mahagoni furniert	Holz Mahagoni furniert
Innenmaterial	Glas, Holz Mahagoni furniert	Glas, Holz Mahagoni furniert	Glas, Holz Mahagoni furniert
Kühlung	Umluft	Umluft	Umluft
Tauwasserverdunstung	ja	ja	ja
Automatische Abtauung	ja	ja	ja
Kältemittel	R 134 a	R 134 a	R 134 a
Serienzubehör	3 gekühlte und beleuchtete Glasablagen	3 gekühlte und beleuchtete Glasablagen	3 gekühlte und beleuchtete Glasablagen
Innenbeleuchtung	ja	ja	ja
Anzahl der Türen	1 Glastür	2 Schiebetüren	2 Schiebetüren
Energieverbrauch	7 kWh/24 Std.	9,4 kWh/24 Std.	15,2 kWh/24 Std.
Artikelnummer	630060	630090	630100
UVP	**3.287,00**	**3.731,00**	**4.069,00**

Stand 07/2011 · Alle Preise sind empfohlene Netto-Verkaufspreise in Euro zzgl. der gesetzlichen MwSt.
Technische Änderungen vorbehalten · Farbabweichungen drucktechnisch bedingt · Für Druckfehler keine Haftung