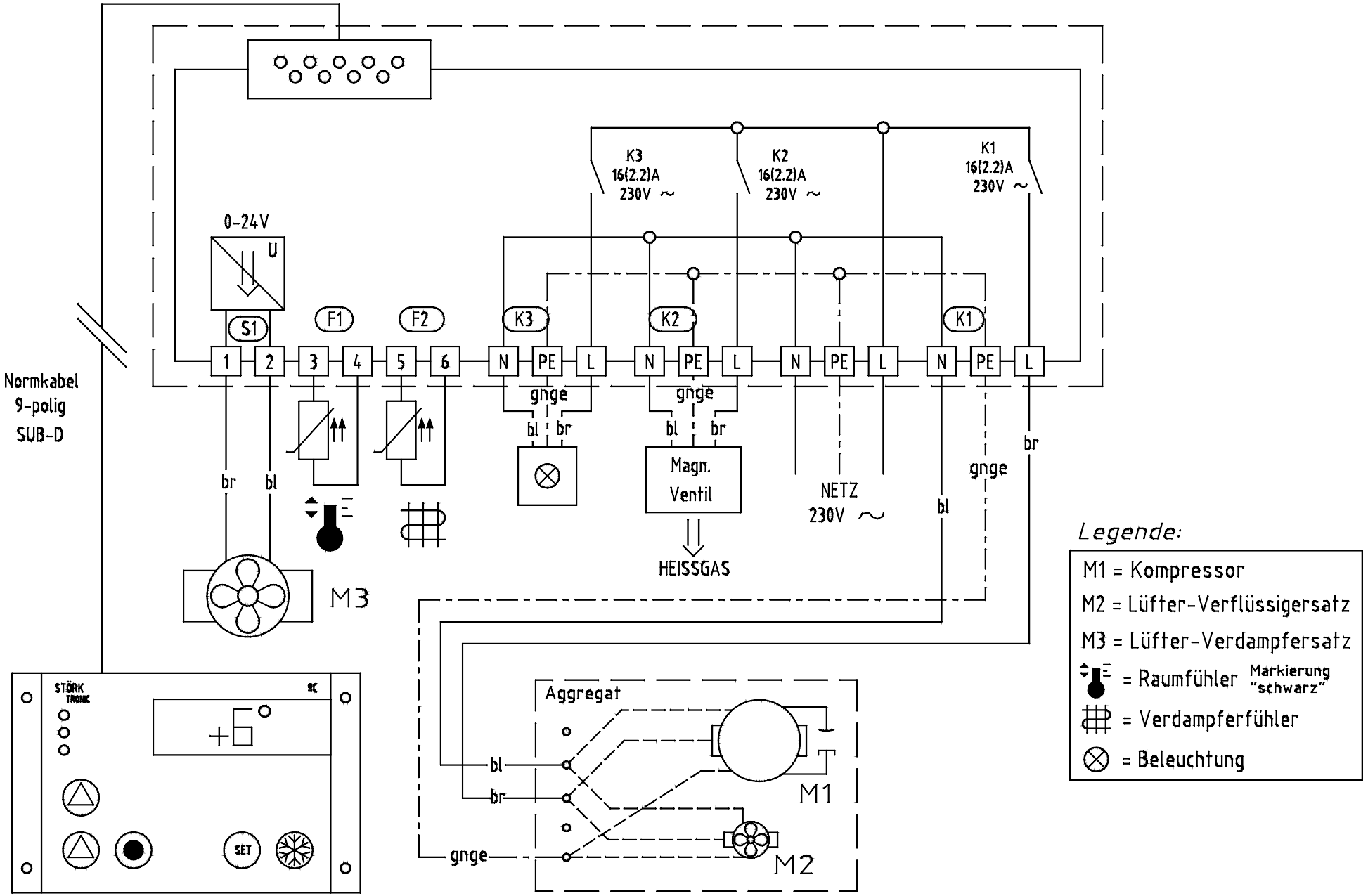

SCHALTSCHEMA: Brillantkühlvitrinen - steckerfertig

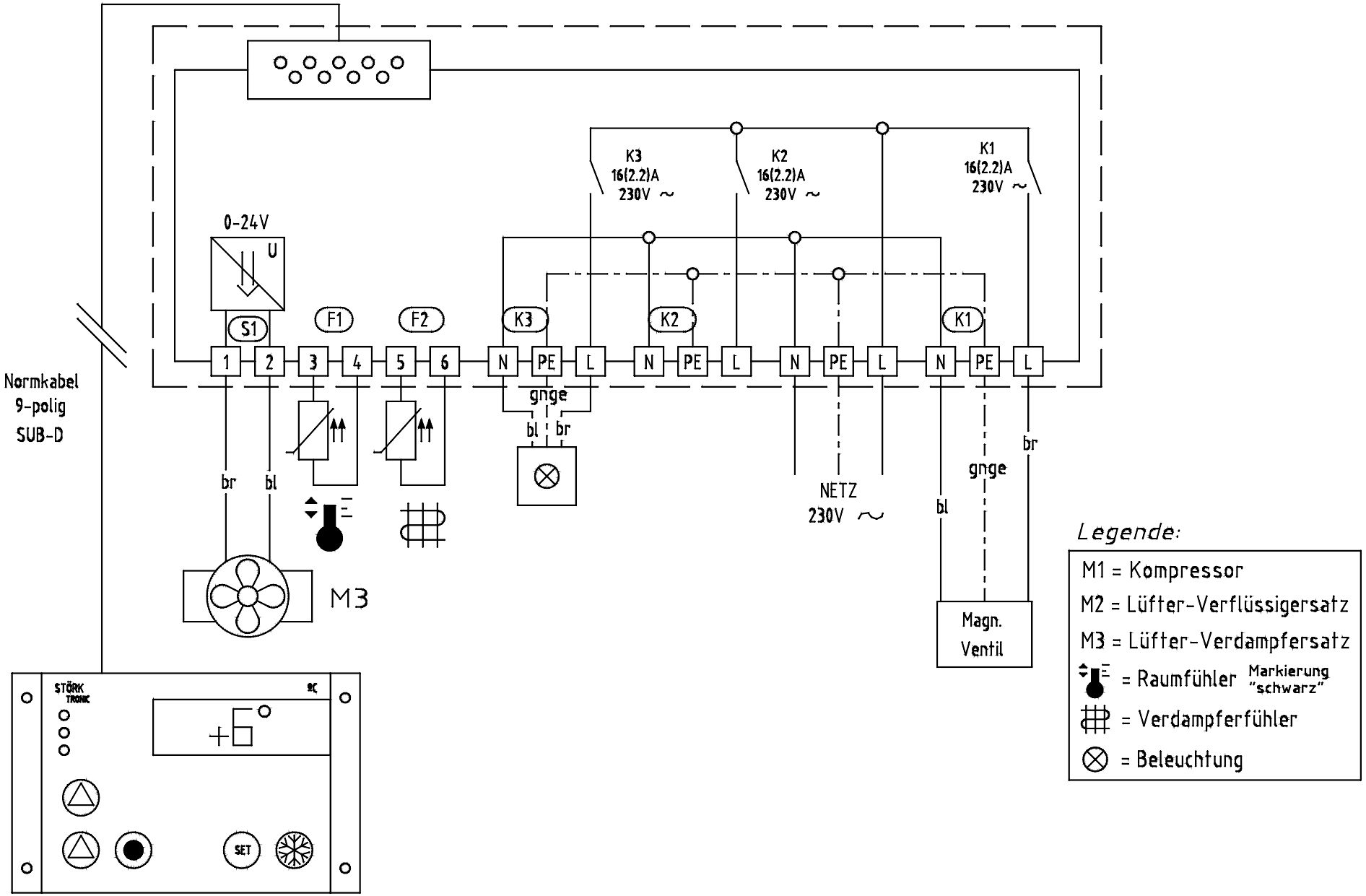

SCHALTSCHEMA: Brillantkühlvitrinen - zentralgekühlt