Der Link zur Wiha Pralinenk¿hlung Snack Counter Praline 710 BE 2 bei Kª lte-Berlin

Ihr Wiha Thekentechnik Fachhª ndler :

Kª lte-Berlin
Am Pfarracker 41
12209 Berlin
Fon: +49 (0) 30 / 74 10 40 22
Fax: +49 (0) 30 / 74 10 40 21
eMail: info@kaelte-berlin.de
Internet: http://www.kaelte-berlin.com

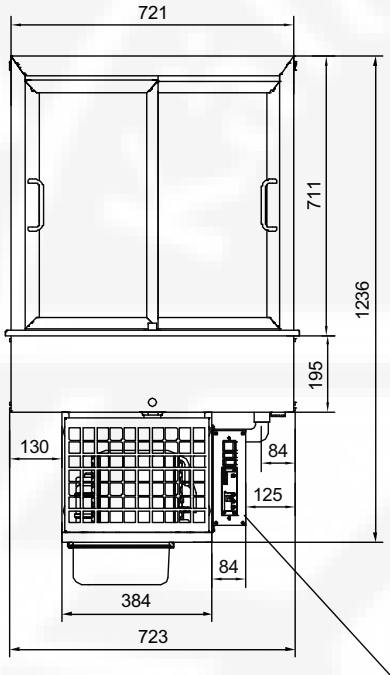

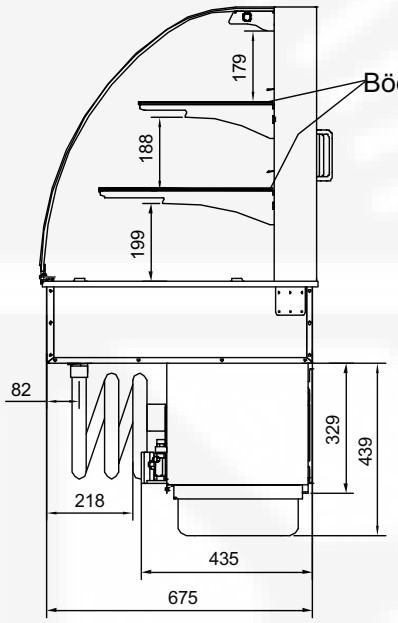

Böden schrägstellbar.

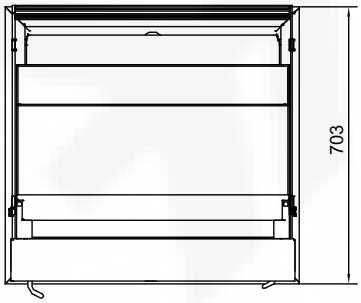

Die Steuerung hängt in einer Transporthalterung. Sie kann alternativ in eine Thekenblende eingebaut werden.

Maße Warenflächen		
	L [mm]	B [mm]
oben	690	340
mitte	690	430
unten	643	551

Darstellung mit Sonderzubehör

Erforderliches Einbaumaß 728mm x 680mm

WiHA Perfektion in Edelstahl

Objekt
Snack-Counter stf.
Praliné 710 BE - 2

Datei	Nr.	Datum	Name
9750		11.01.06	A.H.

Urheberschutzrecht!
Diese Zeichnung ist unser Eigentum. Jede widerrechtliche Benutzung durch den Empfänger oder Dritte, insbesondere Kopierung, Vervielfältigung oder Übergabe an Wettbewerber hat zivil- und strafrechtliche Folgen!