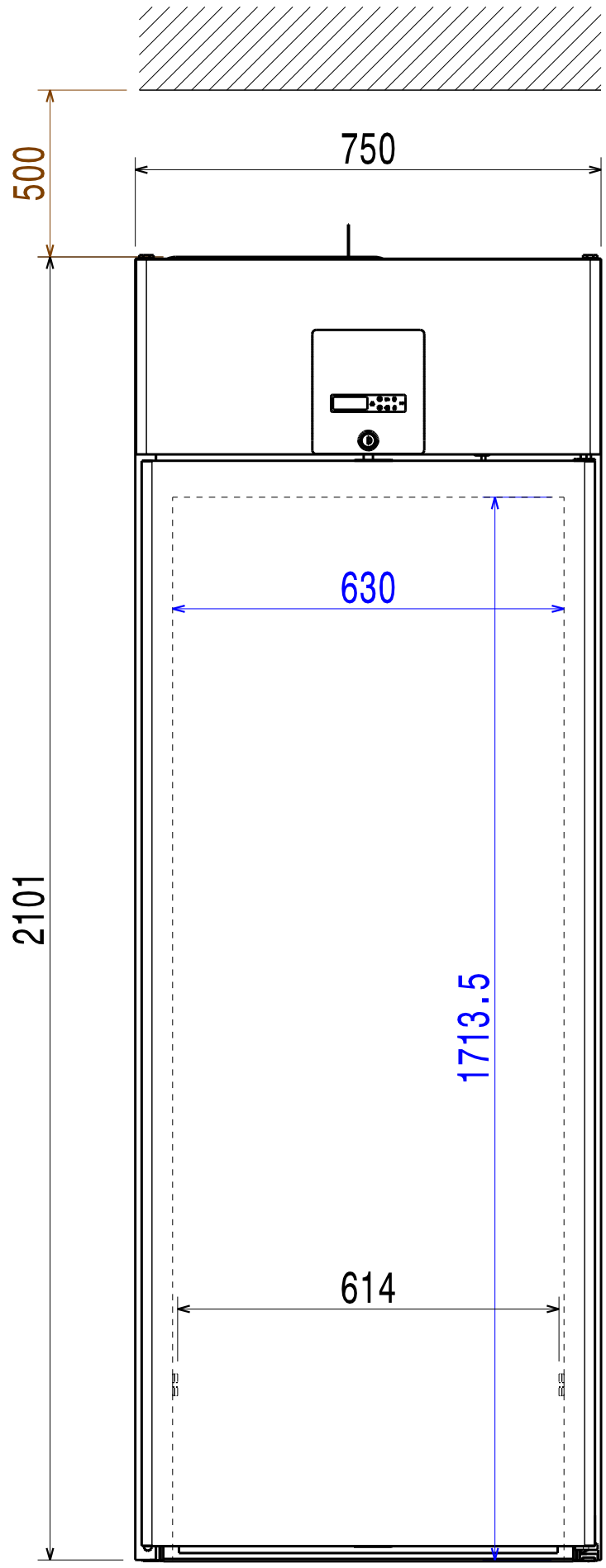

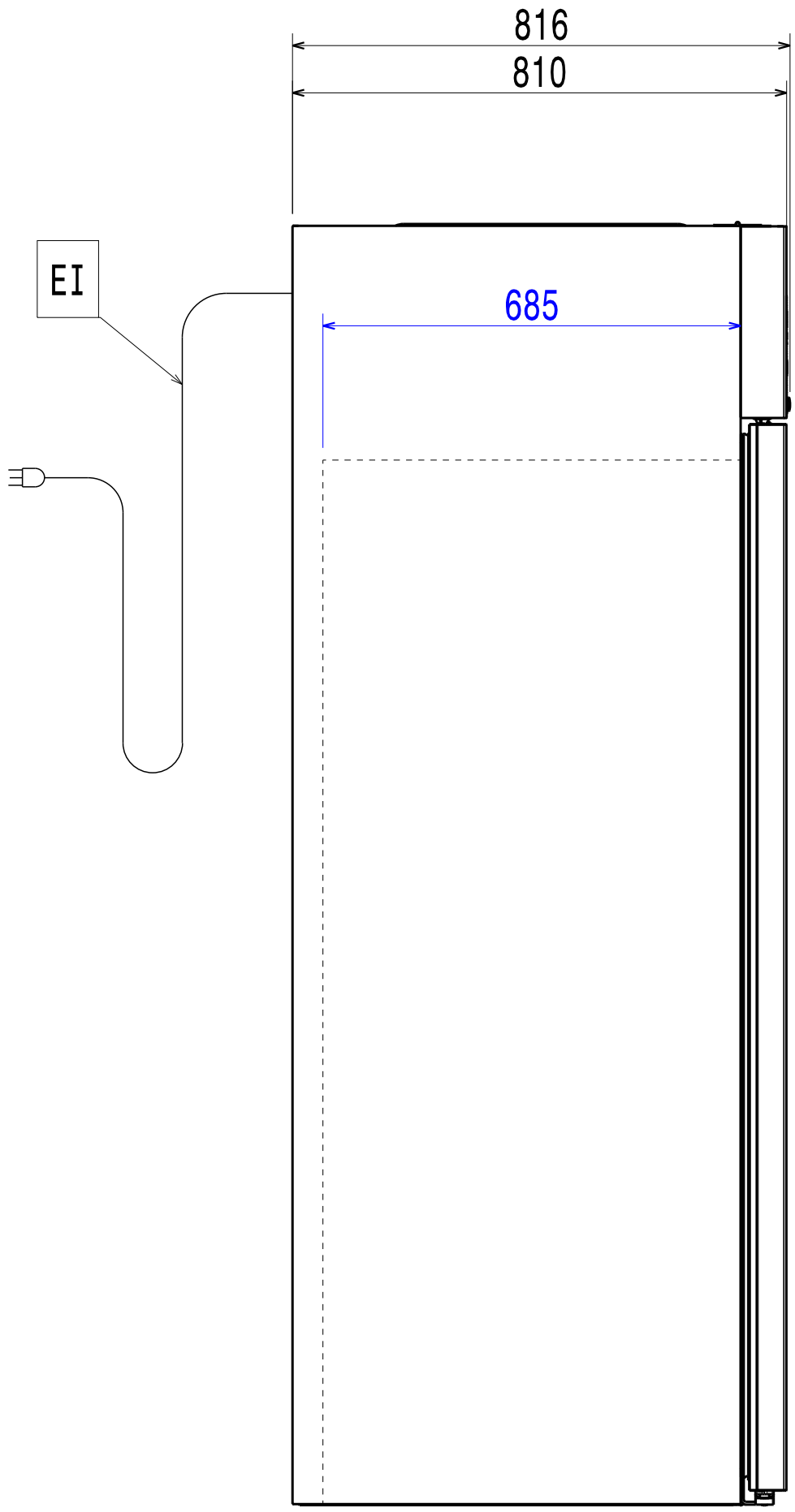

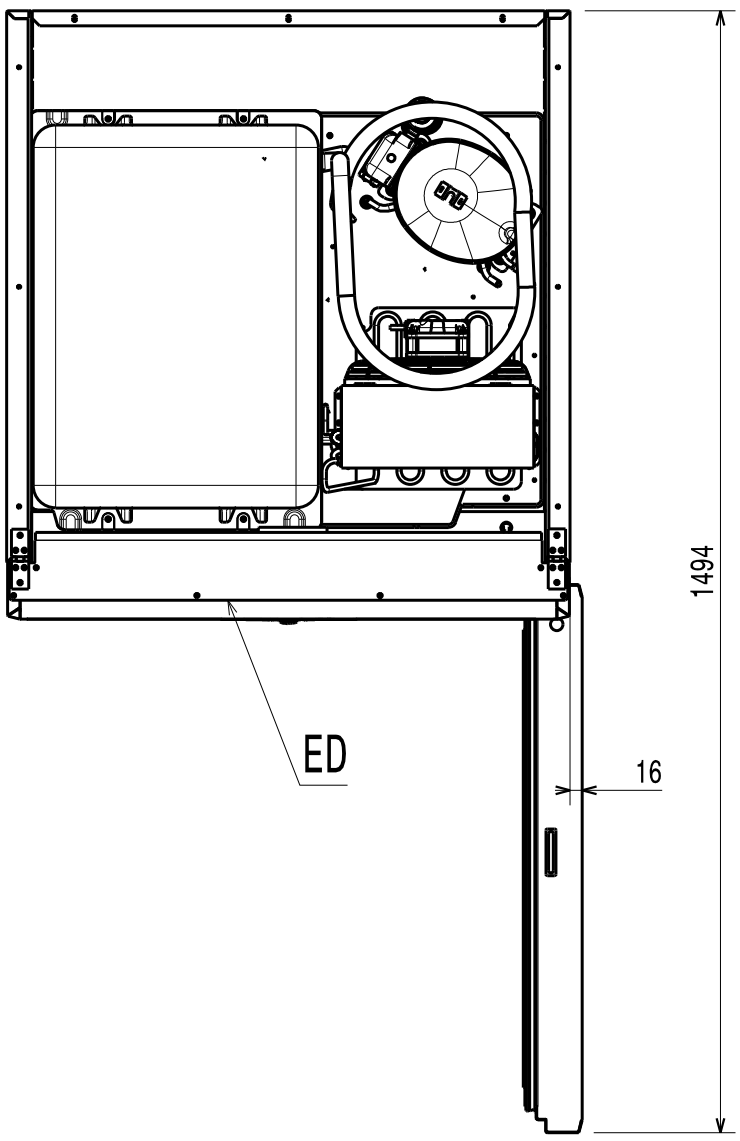

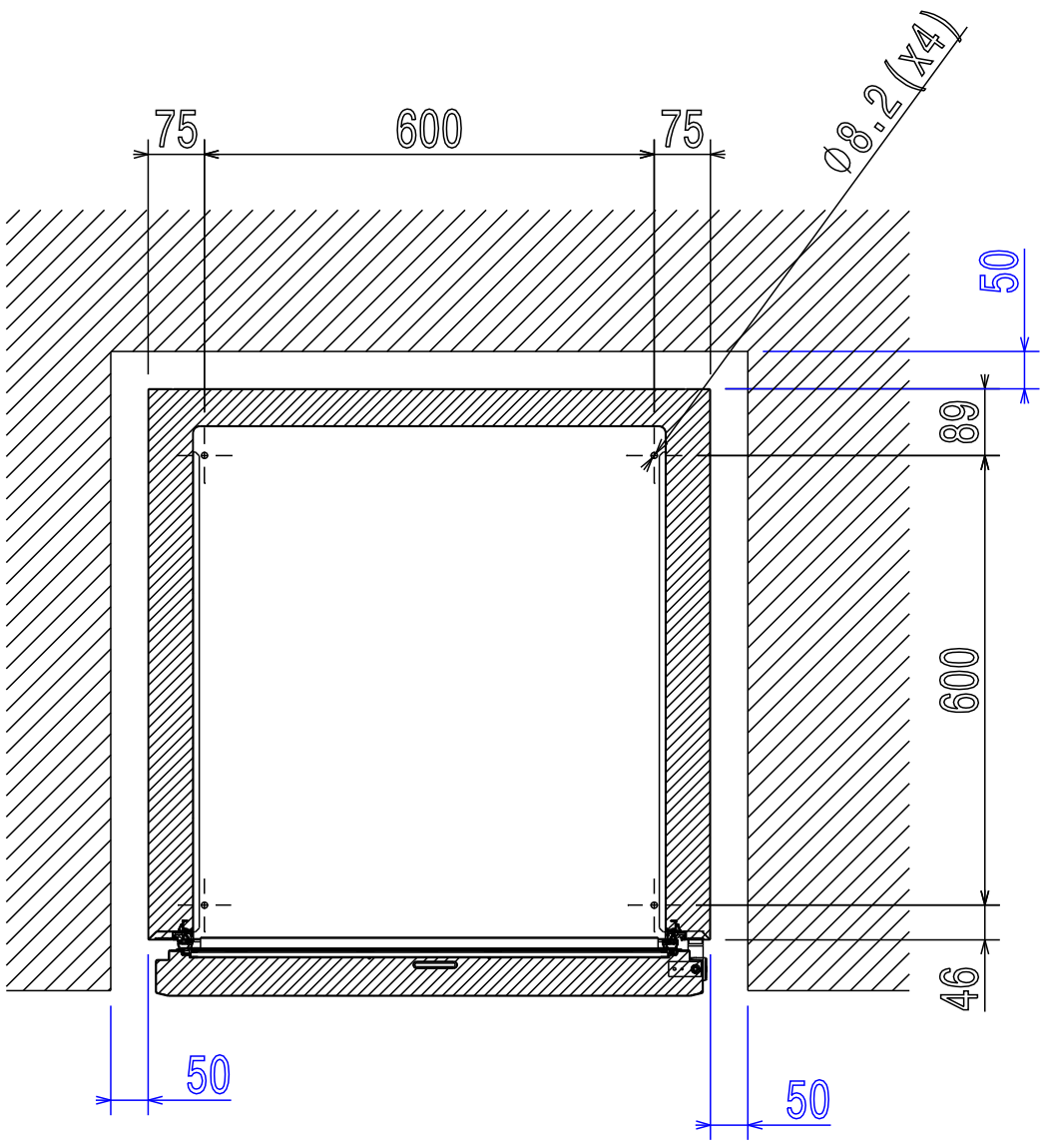

Doc.Nr.IDR- 595R63800