TECHNISCHE DATEN

Umluft Einbau-Kühlwanne SNACK H mit hohem Luftschleier
für Euro-Norm Bleche 600 x 400 mm oder deren Unterteilung

Art.-Nr. 484.254.355

Snack H 2 Z, zentralgekühlt

Der Link zur Nordcap Einbau-K¿hlwanne (Umluftk¿hlung) Snack H 2 Z bei Kª lte-Berlin

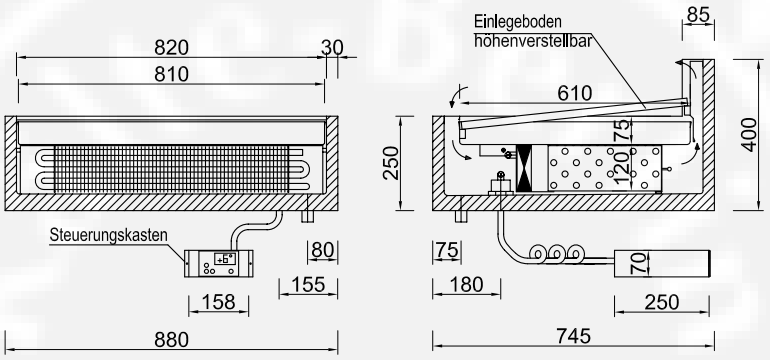

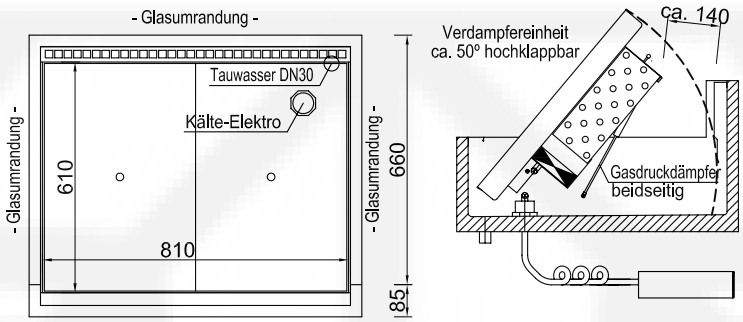

Ihr Nordcap Fachhª ndler :

Kª lte-Berlin
Am Pfarracker 41
12209 Berlin
Fon: +49 (0) 30 / 74 10 40 22
Fax: +49 (0) 30 / 74 10 40 21
eMail: info@kaelte-berlin.de
Internet: http://www.kaelte-berlin.com

Maßstab: 1:20 Geprüft: Datum: 07.04.2008