NordCap®

Einbau-Panorama-Kühlvitrinen Serie OPV-7

TECHNISCHE DATEN

zentralgekühlt, kundenseitig offen, bedienungsseitig Drehtüren

Art.-Nr. 484.303.665

OPV 80-7-Z

Der Link zur Nordcap Einbau-Panoramavitrine (gek¿hlte Version) OPV 80-7-Z bei Kª lte-Berlin

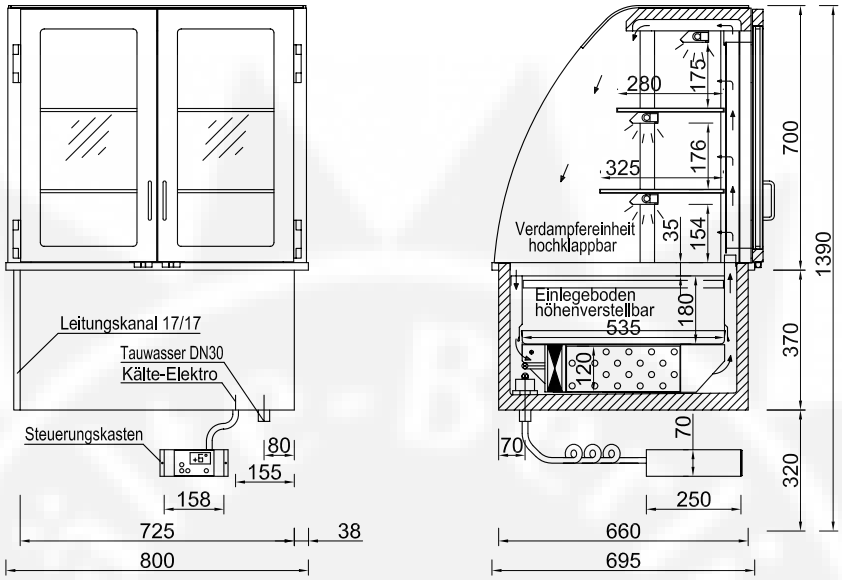

Ihr Nordcap Fachhª ndler :

Kª lte-Berlin
Am Pfarracker 41
12209 Berlin
Fon: +49 (0) 30 / 74 10 40 22
Fax: +49 (0) 30 / 74 10 40 21
eMail: info@kaelte-berlin.de
Internet: http://www.kaelte-berlin.com

Sonderausführungen

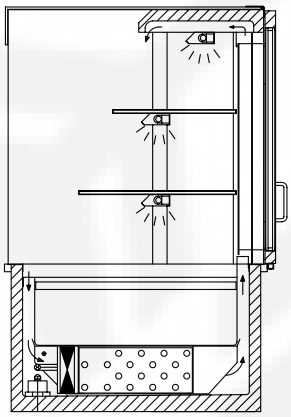

eckig

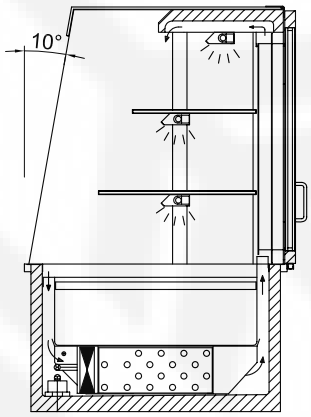

Eckig 10° schräg

Maßstab: 1:20 Geprüft: Datum: 03.04.2008