NordCap®

TECHNISCHE DATEN

Einbau-Panorama-Kühlvitrinen Serie HCG-87, steckerfertig
kundenseitig geschlossen, bedienungsseitig Schiebegläser

Art.-Nr. 484.303.901

HCG-3/1-87-E

Der Link zur Nordcap Einbau-Panoramavitrine (gek¿hlte Version) HCG-3/1-87-E k bei Kª lte-Berlin

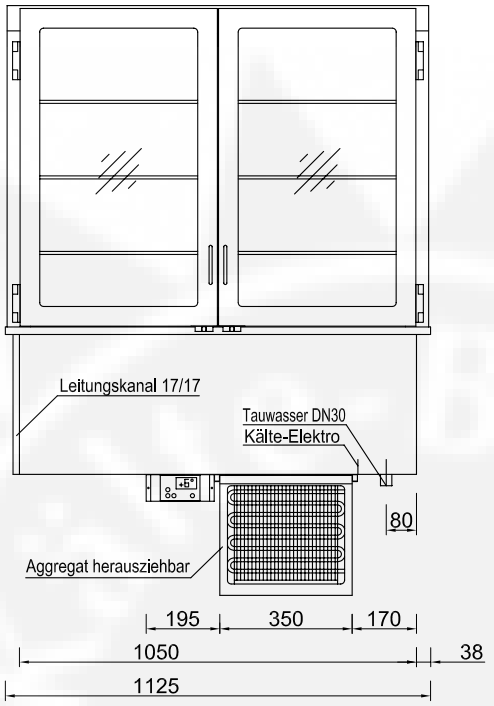

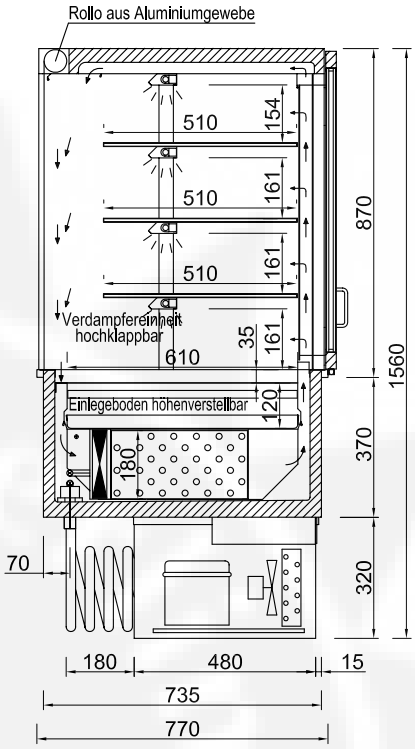

Ihr Nordcap Fachhª ndler :

Kª lte-Berlin
Am Pfarracker 41
12209 Berlin
Fon: +49 (0) 30 / 74 10 40 22
Fax: +49 (0) 30 / 74 10 40 21
eMail: info@kaelte-berlin.de
Internet: http://www.kaelte-berlin.com

Sonderausführungen

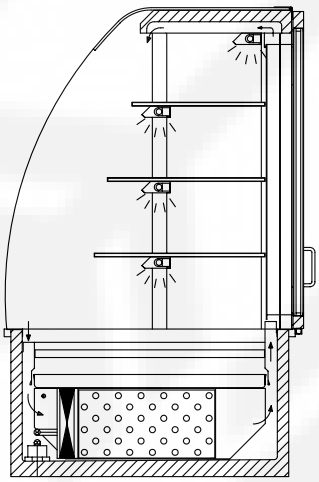

eckig

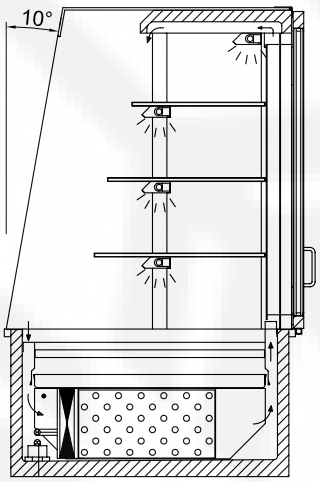

Eckig 10° schräg

Maßstab: 1:20 Geprüft: Datum: 04.04.2008