Freikühltheke COOL J-100, 150, 200, 250. Ausführung A

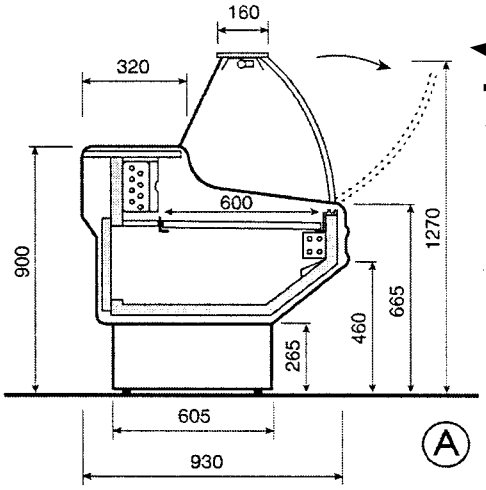

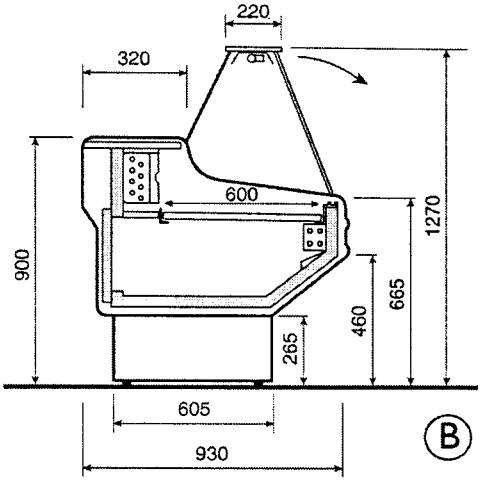

JINNY A - B

(TEMP. +4° +6° C)

STATISCH MIT UNTERBAUKUEHLUNG

Listino 2005/E - Rev. 00