TRUE EUROPE

True Food International Germany GmbH
Hauptstr. 269, 79650 Schopfheim, Germany
www.truemfg.com • Tel +49 (0) 7622.6883.0 • Fax +49 (0) 7622.6883.499

9/16

Modell:
TGU-2-HC

Gastronormer Kühltisch:
Kühlschrank mit Kohlenwasserstoff-Kältemittel

TGU-2-HC

- Trues Unterbaukühlschränke bieten langlebige Qualität zum Schutz Ihrer langfristigen Investition.
- Gefertigt aus den qualitativ hochwertigsten Materialien um besonders konstante Produkttemperaturen, geringere Energiekosten sowie außerordentliche Lebensmittelsicherheit zu bieten - und damit die besten Leistungswerte am heutigen Gastronomie-Markt.
- Überdimensionales, umweltfreundliches (R290) Kühlsystem hält Temperaturen im Bereich von 0.5°C bis 3.3°C.
- Werkseitig hergestelltes Kapillarrohrsystem mit Nutzung des umweltfreundlichen R290 Kohlenwasserstoff-Kältemittels ohne jegliches Ozonabbaupotential & Treibhauspotential von drei (3).
- Außenseiten aus Edelstahl (Vorder,- Ober- und Seitenflächen). Rückseite aus Aluminium.
- Edelstahl Interior und Türe.
- LED Temperaturanzeige.
- Luftzufuhr und Luftausstoß vorne.
- Jeweils 3 Paar GN 1/1 Schienen mit Edelstahleinlegeböden pro Türeinheit.
- Werkseitig isoliert mit Polyurethan-Hartschaum; von hoher Dichte und ohne jegliches Ozonabbau-und Treibhauspotenzial.

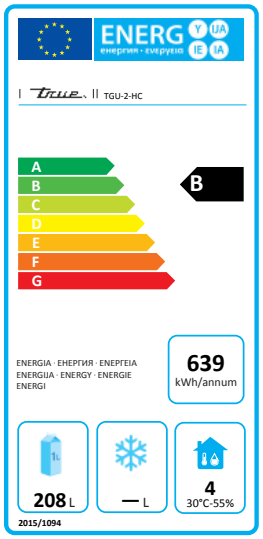

MASSZEICHNUNG

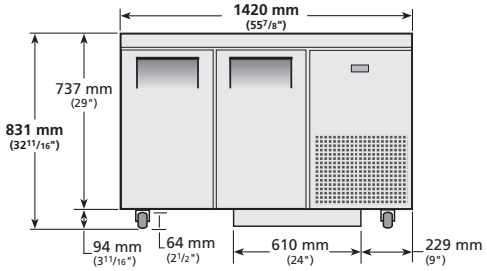

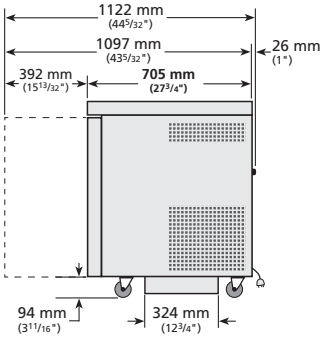

DATENÜBERBLICK

Alle Millimeterangaben sind aufgerundet.
Produktspezifikationen können jederzeit und ohne vorherige Ankündigung geändert werden.

Modell	Modell-Typ	Türen	Roste	Außenmaße (mm)			Netto Volumen (Liter)	EEC	EEI	24 h / Energie-verbrauch (kWh)	Jährlicher Energie-verbrauch (kWh)	Verpackungs-gewicht (kg)
				L	T	H						
TGU-2-HC	Kühlschrank	2	6	1420	705	831	208	B	28	1.750	639	161