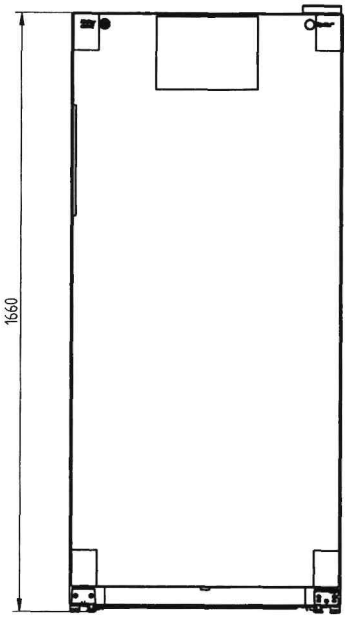

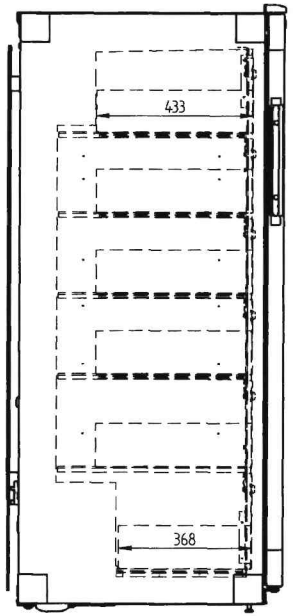

Ansicht ohne Tür

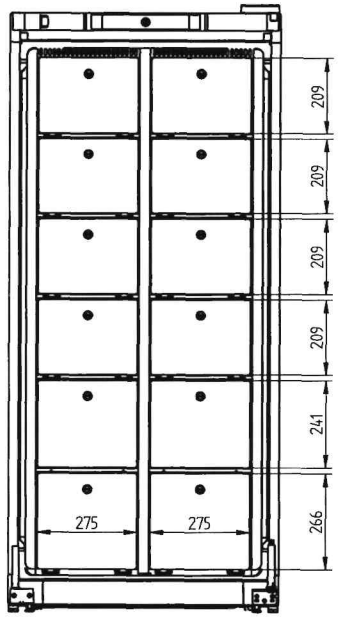

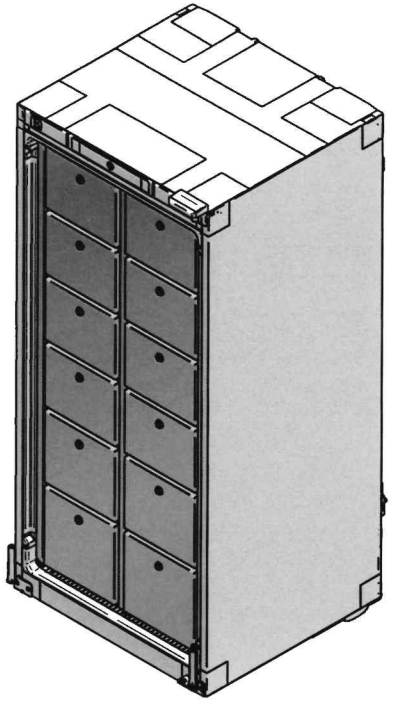

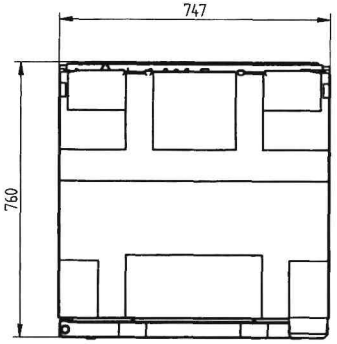

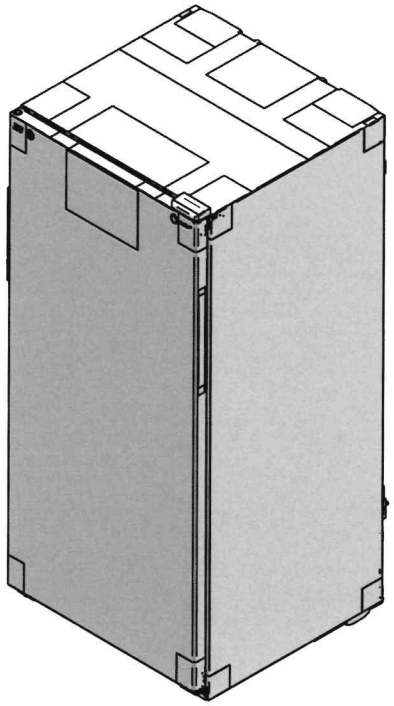

(Verwendungsbereich)	(ZuLAbw)	(Oberflache)	(Maßstab) 1:10	(Format) DIN A2	(Werkstoff)
	DIN 7168 TG1 DIN 6930 TG	(Gewicht) 67,926 kg	(Kunden-Auftrag) Pul-Pol	(Kzeichn)	(0) (1) (2)

	Datum	Name
Bearb.	30.04.2021	UITZA
Gepr.	27.05.2026	KNOPPERS

(Benennung)
Kundenzeichnung
multipolar® 481-12 Schubladen Tür re CNS

Zust.	Änderung	Datum	Name
B	aktualisiert	27.05.2026	KOPPERS
A	frei	04.05.2021	UITZA
-	frei	30.04.2021	UITZA

Rieber GmbH&Co.KG
72734 Reutlingen

(Ursprr)

(Dokumentennummer) 12915407-SED-002-00
(Material-Nr) 83020426
Blatt 1 / 1 Bl.

(Ersetzt) (Ersetzt)

A2