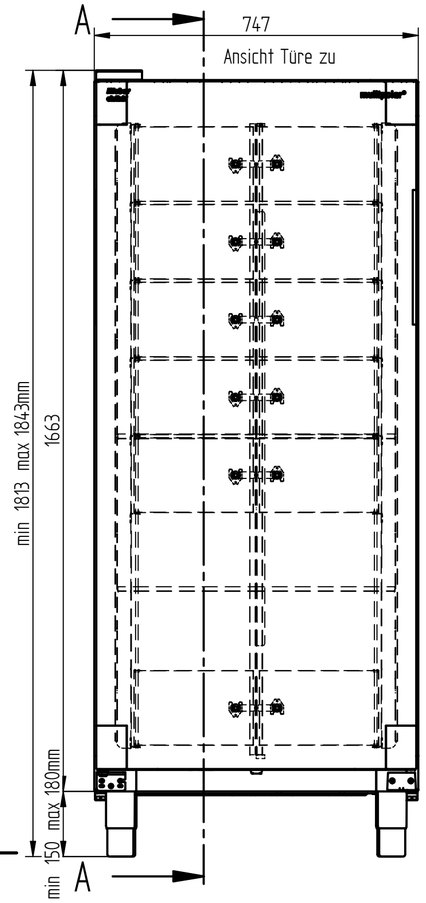

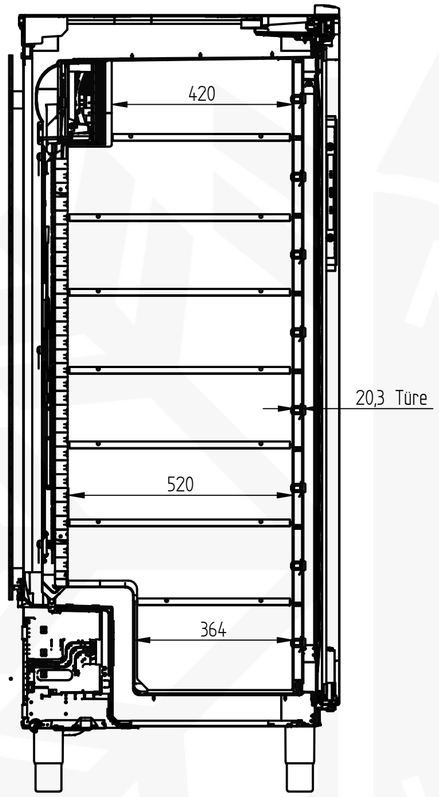

Schnitt A-A

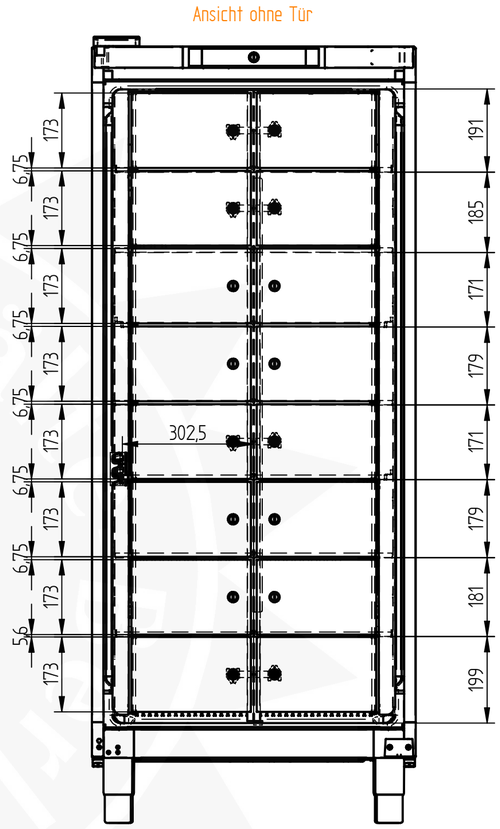

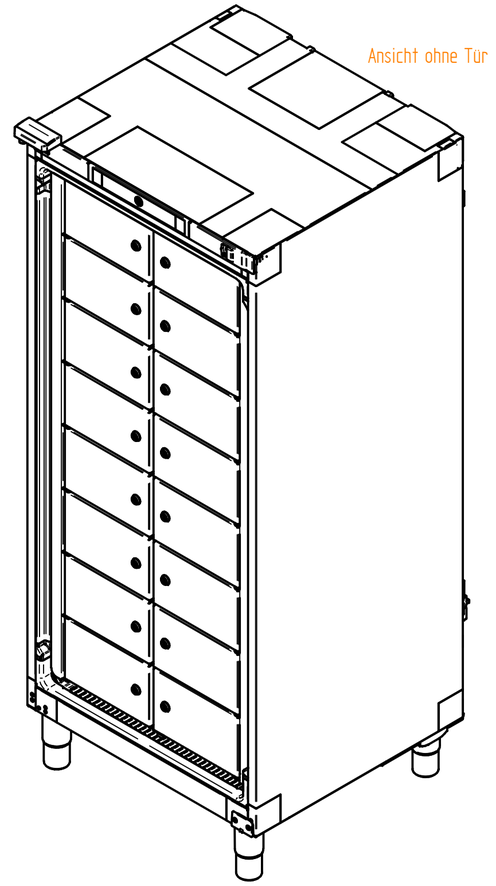

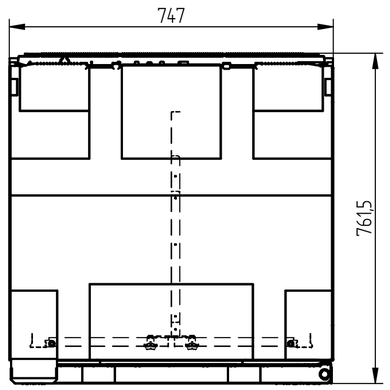

- Ansicht ohne Kühlschrank
- Türen im offenem Zustand

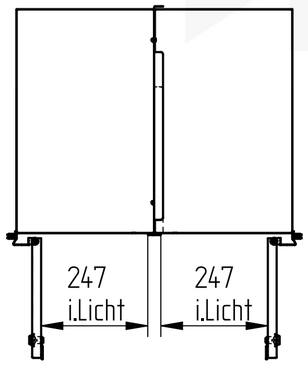

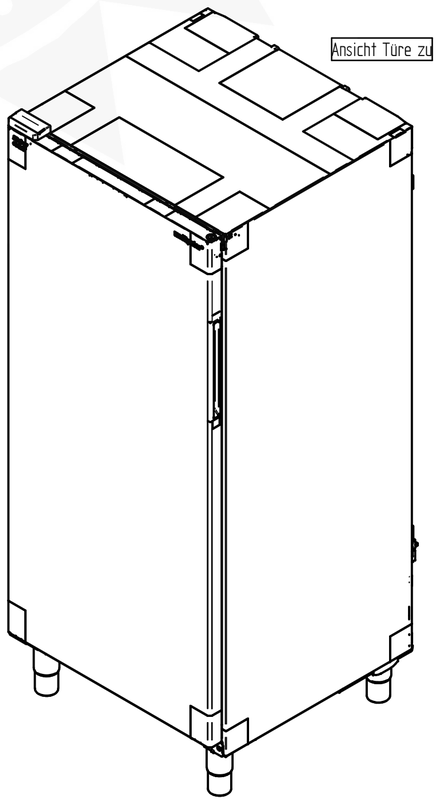

Fächergrößen 16 Fächer:

B x T x H (mm)	B x T x H (mm)
302,5 x 420 x 191	302,5 x 420 x 191
302,5 x 520 x 185	302,5 x 520 x 185
302,5 x 520 x 171	302,5 x 520 x 171
302,5 x 520 x 179	302,5 x 520 x 179
302,5 x 520 x 171	302,5 x 520 x 171
302,5 x 520 x 179	302,5 x 520 x 179
302,5 x 520 x 181	302,5 x 520 x 181
302,5 x 364 x 199	302,5 x 364 x 199

A	Aktualsiert	27.07.2023	KNOPPERS
-	Freigabe	26.07.2023	KNOPPERS
Zust.	Änderung	Datum	Name

(Verwendungsbereich)

(Zul.Abw.) DIN 2768-mg und 6930-mg

(Oberfläche)

(Gewicht) kg

	Datum	Name
Bearb.	25.07.2023	KNOPPERS
Gepr.	27.07.2023	KNOPPERS

Rieber GmbH&Co.KG
72734 Reutlingen

(Urspr.)

(Maßstab) 1:10 (Format) DIN A2 (Werkstoff)

(Kunden-Auftrag) (Kd-Pos) (Kunde)

(X)
(Y)
(Z)

(Benennung)

Kundenzeichnung

multipolar® 481 - 16 Fächer - Tür li

(Dokumentennummer) 13097817-SED-001-00

(Material-Nr) 83020316

Blatt 1 / 1 Bl.

(Ers.f.) (Ers.d.)

A2