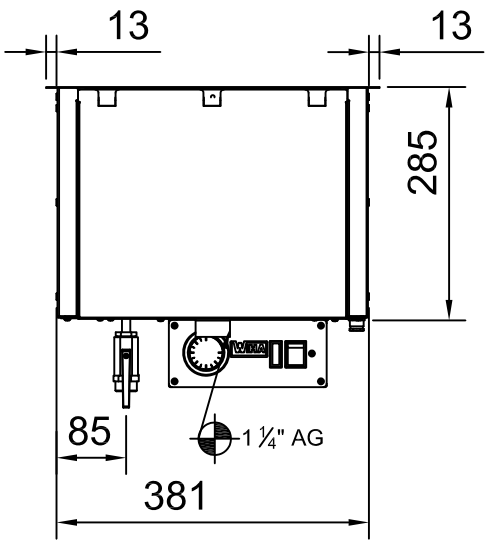


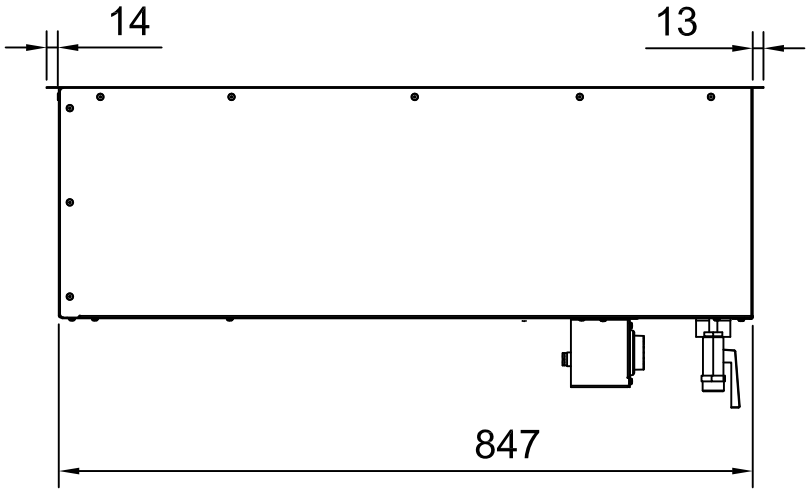


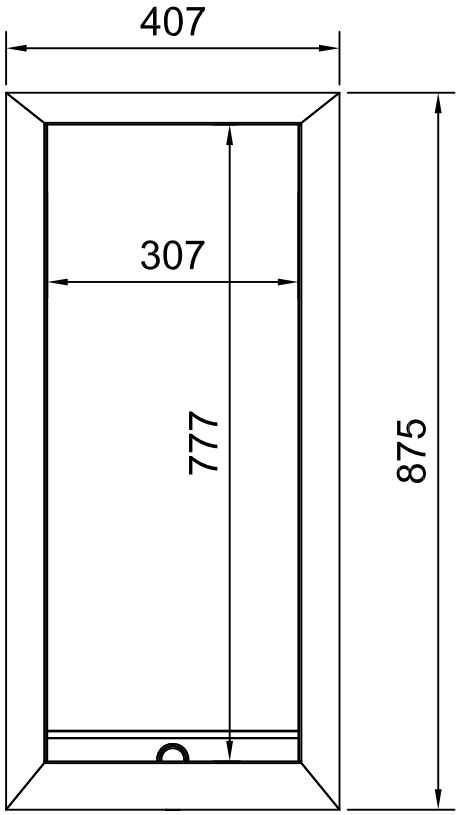


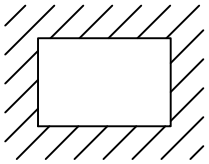

386 X 853

Perfektion in Edelstahl

Objekt
HEISSE-WANNE
PROFI SRV
GN 1 x (1/1+1/2) - 200

| Datei | Nr. | Datum | Name |
|---|---|---|---|
| 5518 | 1 | 12.01.2013 | A.H. |

Urheberschutzrecht!
Diese Zeichnung ist unser Eigentum. Jede widerrechtliche Benutzung durch den Empfänger oder Dritte, insbesondere Kopierung, Vervielfältigung oder Übergabe an Wettbewerber hat zivil- und strafrechtliche Folgen!