Hier der Link zu den Nordcap Cool-Basics Wandk¿hlregalen der WK Serie bei Kª lte-Berlin

Ihr Nordcap Fachhª ndler:

Kª lte-Berlin
Am Pfarracker 41
12209 Berlin
Fon: +49 30 74 10 40 22
Fax: +49 30 74 10 40 21
Mail: info@kaelte-berlin.de
Internet: www.kaelte-berlin.com

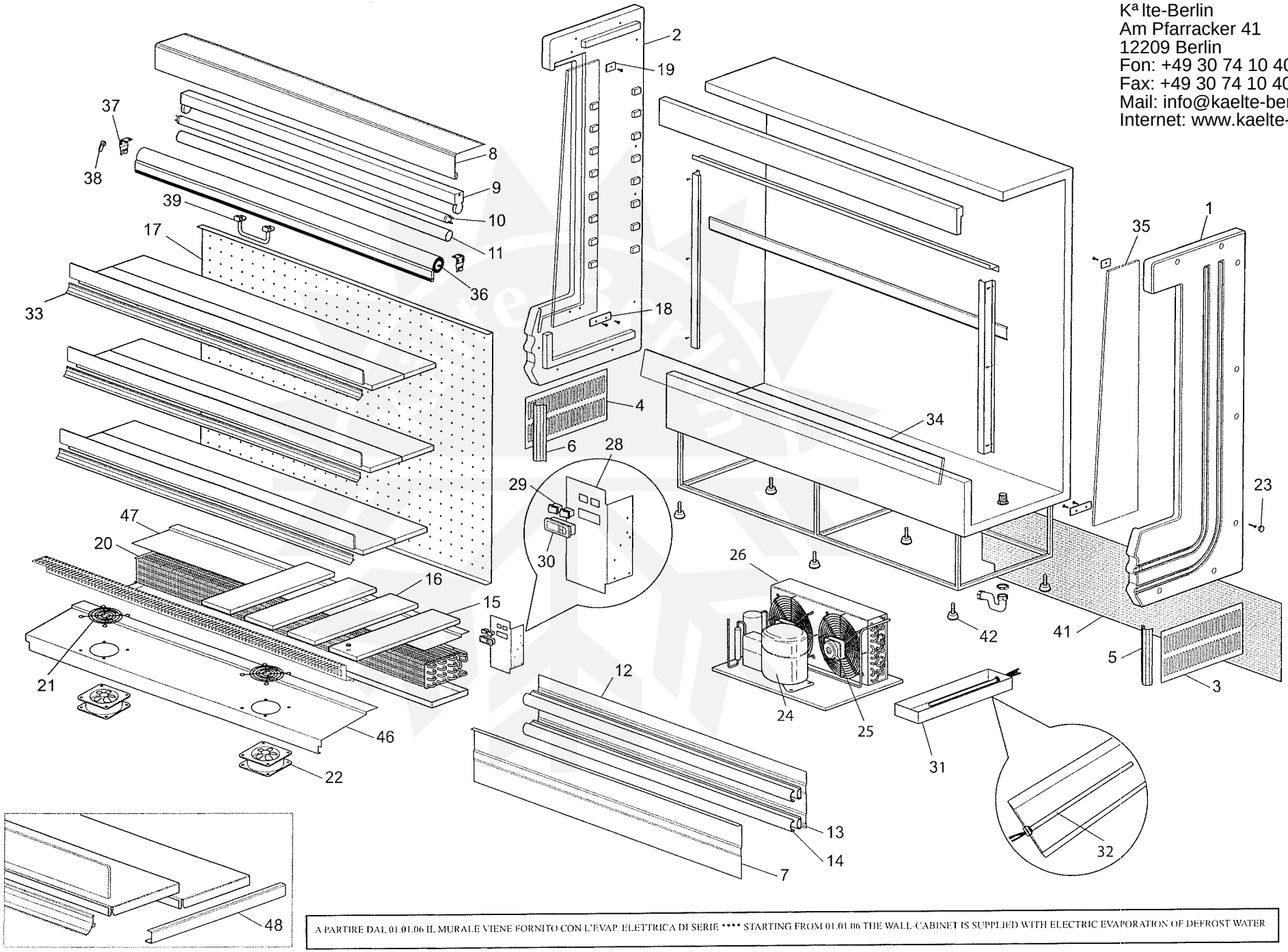

A PARTIRE DAL 01.01.06 IL MURALE VIENE FORNITO CON L'EVAP. ELETTRICA DI SERIE **** STARTING FROM 01.01.06 THE WALL-CABINET IS SUPPLIED WITH ELECTRIC EVAPORATION OF DEFROST WATER

DANNY VERS. "A" - CODICE: DYB
28/03/2007 - REV. 01