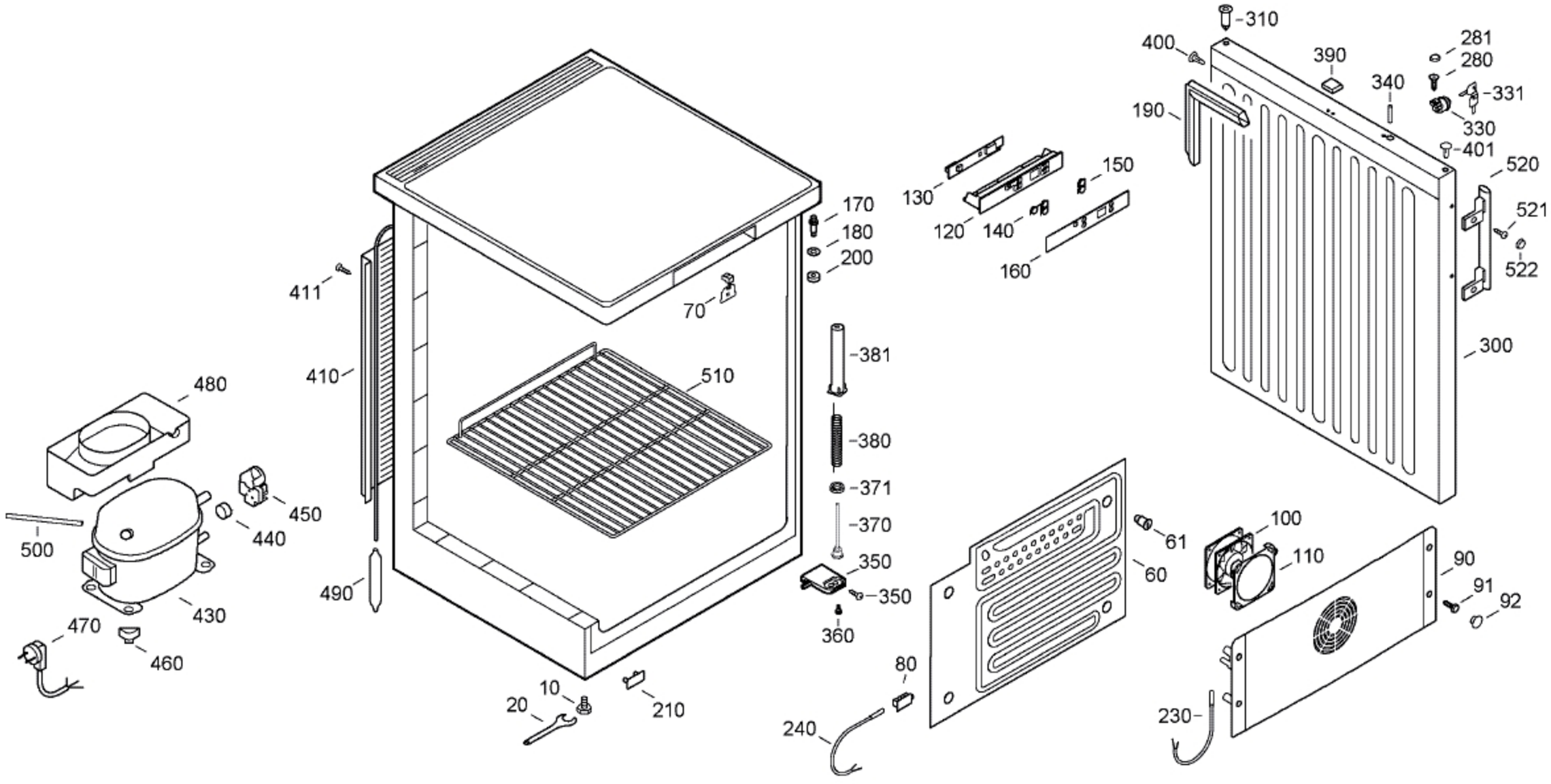
310
400
390
281
280
340
331
190
330
401
520
150
130
521
120
140
522
160
170
180
200
411
70
300
381
410
510
480
380
371
450
440
500
370
100
61
350
110
90
60
91
350
92
490
430
360
470
460
80
10
20
210
230
240