Der Link zur Wiha Pralinenk¿hlung Einbauk¿hlwanne Praline 400 bei Kª lte-Berlin

Ihr Wiha Thekentechnik Fachhª ndler :

Kª lte-Berlin
Am Pfarracker 41
12209 Berlin
Fon: +49 (0) 30 / 74 10 40 22
Fax: +49 (0) 30 / 74 10 40 21
eMail: info@kaelte-berlin.de
Internet: http://www.kaelte-berlin.com

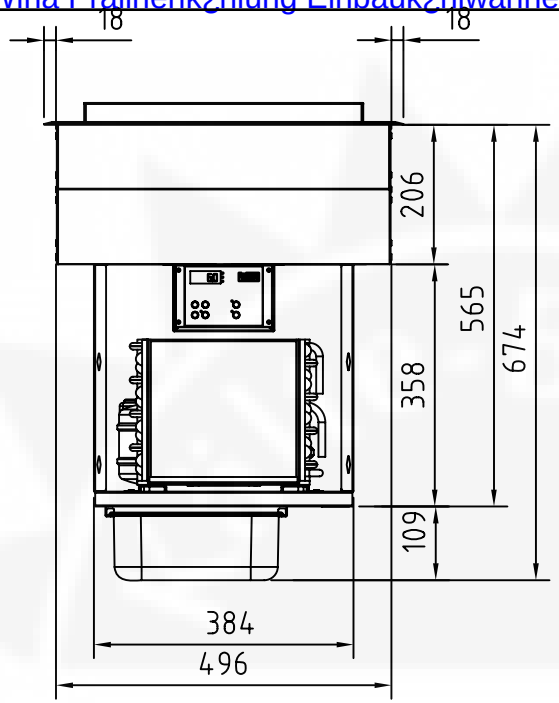

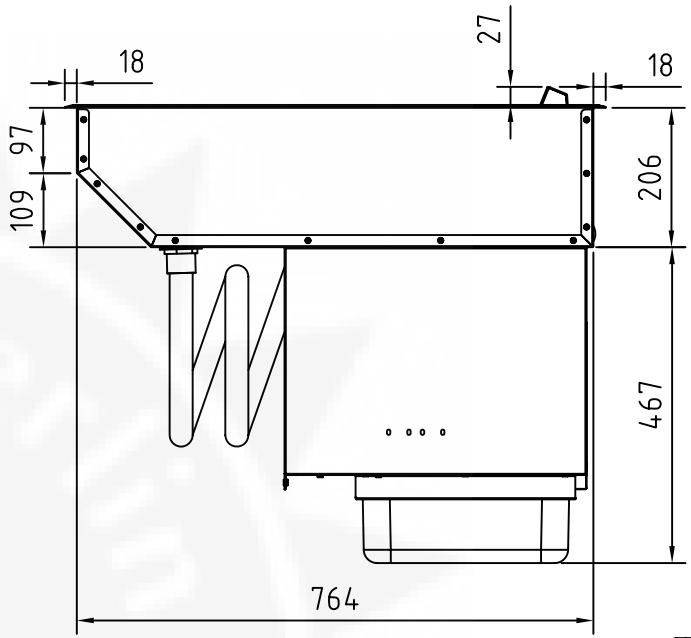

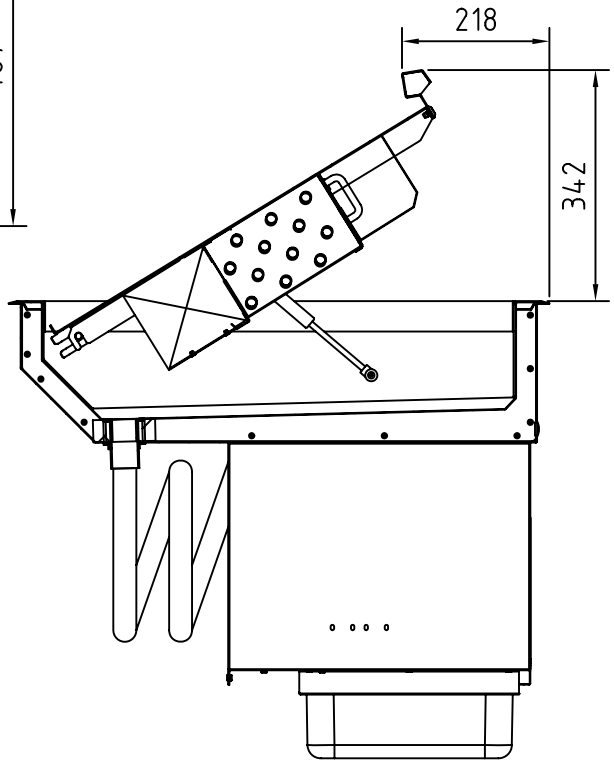

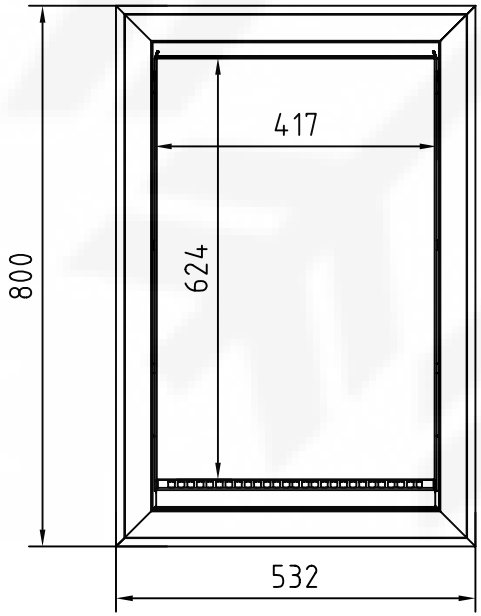

Die Steuerung hängt in einer
Transporthalterung.
Sie kann alternativ in eine
Thekenblende eingebaut werden.

Erforderliches Einbaumaß 501mm x 769mm

Darstellung mit Sonderzubehör

WiHA
Perfektion in Edelstahl

Objekt
Bäcker-Snack II 400
Praliné stf.

Datei	Nr.	Datum	Name
20240		12.01.2009	A.H.

Urheberschutzrecht!
Diese Zeichnung ist unser Eigentum. Jede widerrechtliche Benutzung durch den Empfänger oder Dritte, insbesondere Kopierung, Vervielfältigung oder Übergabe an Wettbewerber hat zivil- und strafrechtliche Folgen!